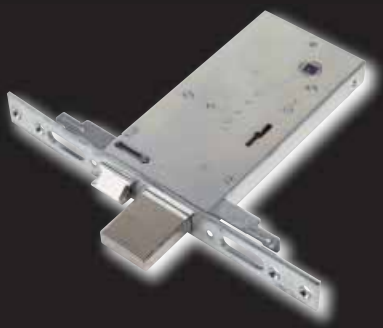

NUOVA FEB

SECURITY store

Ferrati per la sicurezza

5001/1

8/12V CE

Elettroserratura NUOVA FEB multipla

. Elettroserratura da 8/12 V multipla.
. Scatola in acciaio, reversibile.
. Scrocco autobloccante.
. Entrata unica regolabile da mm. 50 a mm. 70.

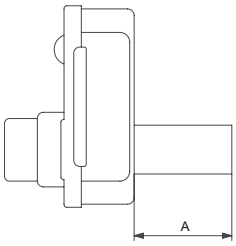

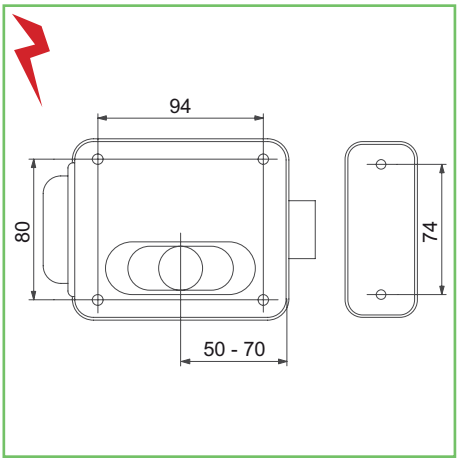

Codice SPS	Articolo	Entrata mm.	A mm.	Scatola mm.	Imb.	UM	EAN
SFE5001/1Z	5011/1Z	50-70	50	124x104	10	PZ	8 022489 040591

6001/1

8/12V CE

Elettroserratura NUOVA FEB multipla

. Elettroserratura da 8/12 V multipla a pistoni per porta e cancello.
. 2 mandate, scatola in acciaio, reversibile.
. Catenacci in acciaio diam. mm. 16, sporgenza mm. 20.
. Entrata regolabile da mm. 50 a mm. 70.

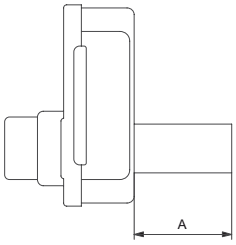

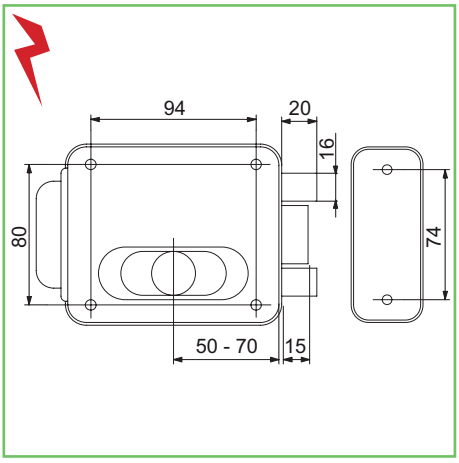

Codice SPS	Articolo	Entrata mm.	A mm.	Scatola mm.	Imb.	UM	EAN
SFE6001/1	6001/1Z	50-70	50	124x104	1	PZ	8 022489 041307

16219P

6/12V

Incontro elettrico NUOVA FEB serie 16000

. Con slitta antiripetitore: sganciamento permanente dopo l'impulso elettrico. La chiusura viene ripristinata dopo che la porta è stata aperta e chiusa.
. Con leva fermo a giorno.
. Scrocco regolabile fino a 5 mm.
. Reversibile.
. Alimentazione corrente alternata e continua unificata.
. Lunga durata: 250.000 cicli.
. Resistenza alla spinta sullo scrocco: 350 kg.
. Assorbimento da 0.5 a 0.8 A.
. Per serrature con interasse 72, 85, 92 mm.
. Frontale in acciaio inox satinato.
. Da infilare, per profili giunto aperto.

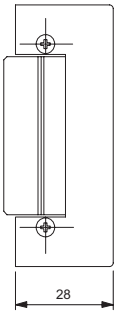

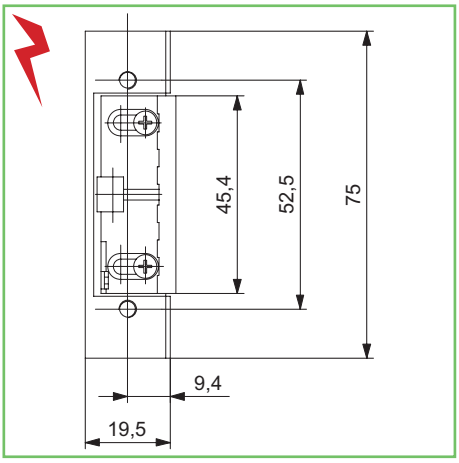

Codice SPS	Articolo	Tensione	Frontale	Imb.	UM	EAN
SFE16219P/1	16219P/1	6/12 V AC - DC	piatto	1	PZ	8 022489 034897

Incontro elettrico NUOVA FEB serie 16000

. Con slitta antiripetitore: sganciamento permanente dopo l'impulso elettrico. La chiusura viene ripristinata dopo che la porta è stata aperta e chiusa.
. Con leva fermo a giorno.
. Scrocco regolabile fino a 5 mm.
. Reversibile.
. Alimentazione corrente alternata e continua unificata.
. Lunga durata: 250.000 cicli.
. Resistenza alla spinta sullo scrocco: 350 kg.
. Assorbimento da 0.5 a 0.8 A.
. Per serrature con interasse 72, 85, 92 mm.
. Frontale in acciaio inox satinato.
. Da infilare, per profili porta dx o sx.

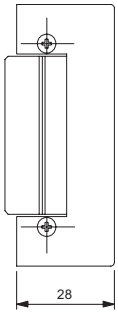

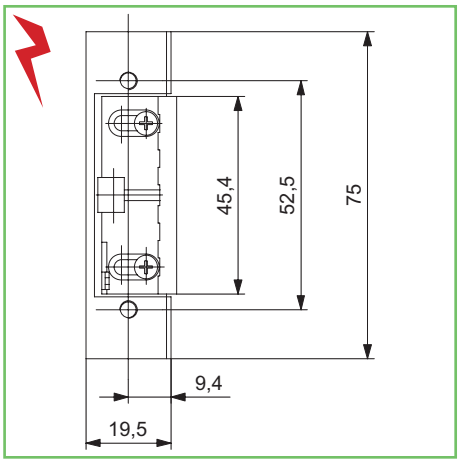

Codice SPS	Articolo	Tensione	Frontale	Imb.	UM	EAN
SFE16219U/1D	16219U/1D	6/12 V AC - DC	a U dx	1	PZ	8 022489 034910
SFE16219U/1S	16219U/1S	6/12 V AC - DC	a U sx	1	PZ	8 022489 034927

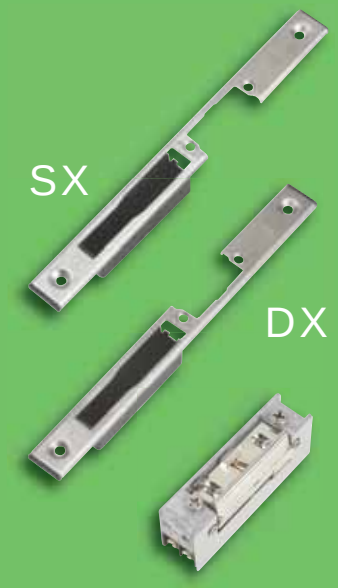

16219U

6/12V

Serratura NUOVA FEB per porte in alluminio

. Serratura da montante "EASY" con foro cilindro profilato.
. Scrocco e catenaccio.
. Catenaccio monomandata maggiorata di 15 mm.
. Reversibile.
. Frontale in acciaio inox, removibile.
. Interasse 85 mm.
. Con incontro piatto 22 x 3 mm. in acciaio.

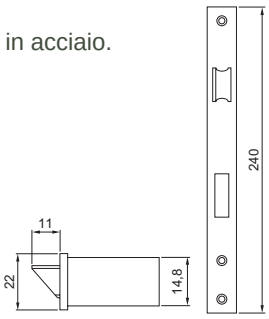

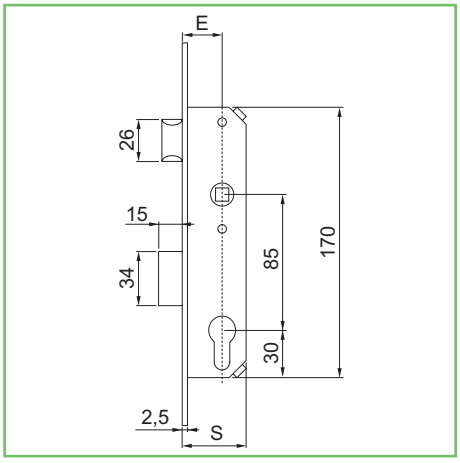

Codice SPS	Articolo	Entrata mm.	Frontale mm.	Scatola mm.	Imb.	UM	EAN
SFE7661/2	7661/2	30	22	45x170	1	PZ	8 022489 047774
SFE7661/3	7661/3	35	22	50x170	1	PZ	8 022489 047866

7661

6603

Serratura NUOVA FEB per porte in alluminio

. Serratura da montante a doppia mappa a 3 punti di chiusura, senza incontro.
. Scrocco e catenaccio.
. Reversibile.
. Catenaccio a 2 mandate.
. Coprifrontale in acciaio inox 26 x 3mm.
. Interasse 170 mm.

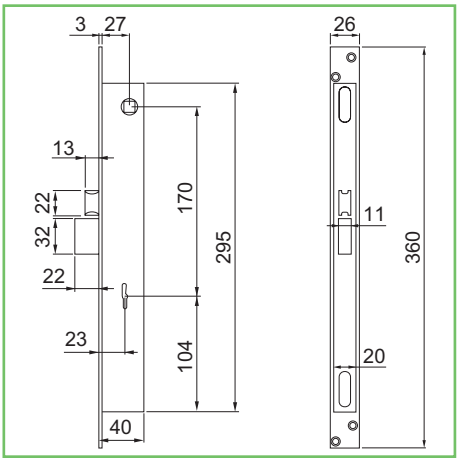

Codice SPS	Articolo	Entrata mm.	Frontale mm.	Scatola mm.	Imb.	UM	EAN
SFE6603	6603	23	26	40x295	1	PZ	8 022489 005842

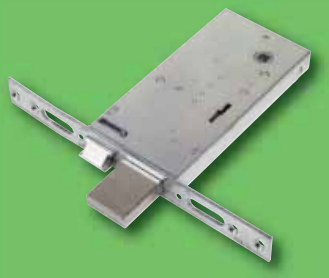

6871

Serratura NUOVA FEB per porte in alluminio

. Serratura da fascia a doppia mappa a 1 punto di chiusura.
. Scrocco e catenaccio.
. Catenaccio a 4 mandate.
. Reversibile.
. Asole per il montaggio facilitato delle aste interne/esterne.
. Coprifrontale in acciaio inox.

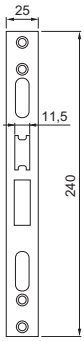

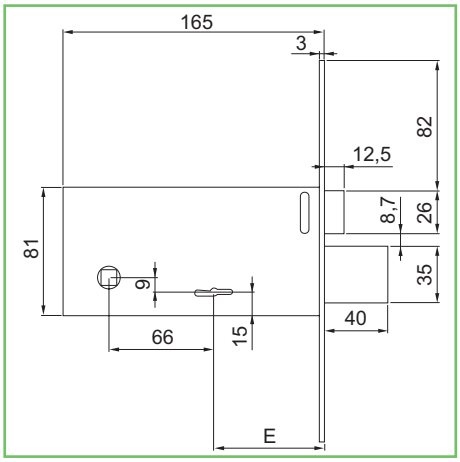

Codice SPS	Articolo	Entrata mm.	Frontale mm.	Scatola mm.	Imb.	UM	EAN
SFE6871	6871	70	25	165x81	1	PZ	8 022489 005583

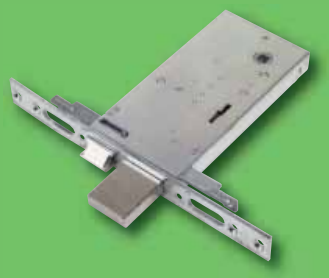

6873

Serratura NUOVA FEB per porte in alluminio

. Serratura da fascia a doppia mappa a 3 punti di chiusura.
. Scrocco e catenaccio.
. Catenaccio a 4 mandate.
. Reversibile.
. Asole per il montaggio facilitato delle aste interne/esterne.
. Coprifrontale in acciaio inox.

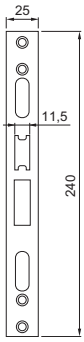

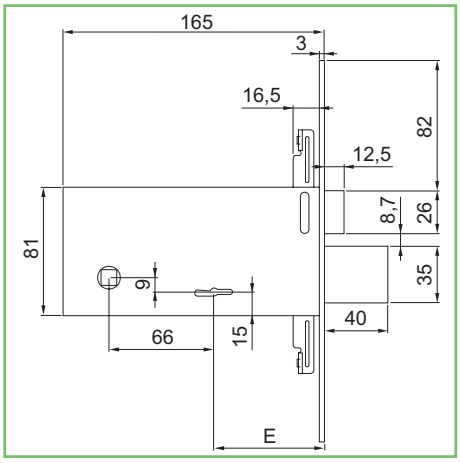

Codice SPS	Articolo	Entrata mm.	Frontale mm.	Scatola mm.	Imb.	UM	EAN
SFE6873	6873	70	25	165x81	1	PZ	8 022489 005637

Bobina NUOVA FEB

. Bobina di ricambio 8 ÷ 12 V per serrature elettriche Nuova Feb.

Codice SPS	Articolo	Tensione	Imb.	UM	EAN
SFE.BOBINA	804	8÷12V	1	PZ	8 022489 005132

804

8/12V

Incontro NUOVA FEB

. Incontro acciaio per serrature elettriche art. 5001.

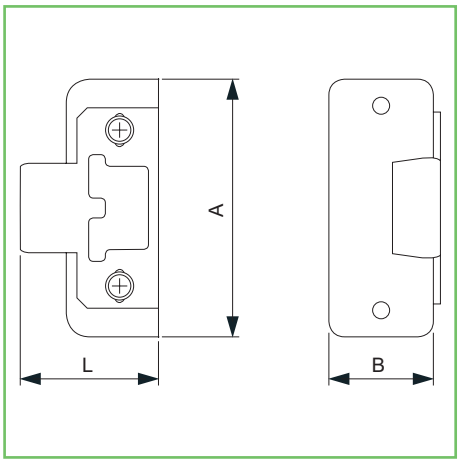

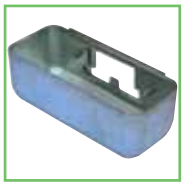

Codice SPS	Articolo	L mm.	A mm.	B mm.	Finitura	Imb.	UM	EAN
SFE5040/Z	5040/Z	52	100	41	zincata	1	PZ	8 022489 026519

5040/Z

Piastra NUOVA FEB

. Piastra copriserratura e portaincontro.
. In acciaio zincato.
. Composto da 1 piastra copriserratura e 1 piastra copriasola.

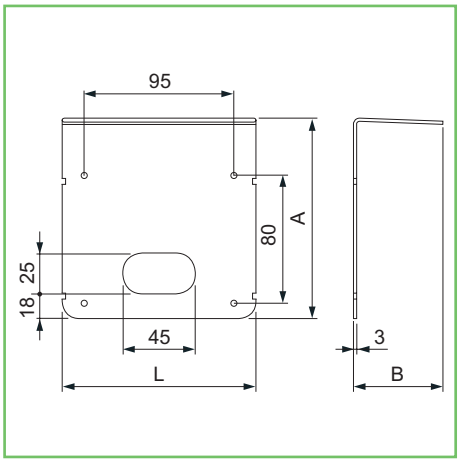

Codice SPS	Articolo	L mm.	A mm.	B mm.	Finitura	Imb.	UM	EAN
SFE5050	5050	123	118	53	zincata	10	PZ	8 022489 002179

5050